Pto Kodu	**365ADFM**
Dişli Tipi	*Sağ Helis*
Pto Tipi	*Çift Dişli*
Bağlantı Yeri	*Kuyruktan*
Kontrol Sistemi	*Havalı*
Pto Mil Dönüş Yönü	*Sola*
Ağırlık Kg.	*30,00*

Döndüren Diş Sayısı Z1	Döndürülen Diş Sayısı Z2	Döndüren Dişli Devri Z1 Dev/Dk	İletim Oranı Z2'nin Turu	Z2'nin Devri Dev/dK	Maksimum Tork	
					Nm	Kgm
40	32	1000	1,25	1.250,00	950	98
43	29		1,48	1.482,76	800	82
46	26		1,77	1.769,23	680	67
48	24		2,00	2.000,00	450	47
49	20		2,45	2.450,00	400	42

Ana Şanzıman Modeli

ZF 9 S 75

Kamyon Modeli

ASKAM AS 19.260 SN 4x2 İnşaat
ASKAM AS 26.260 SN 6x2 İnşaat
ASKAM AS 950
ASKAM AS 19.260 LN 4x2 Uzun Yol
ASKAM AS 26.260 FT 6x2 Uzun Yol
ASKAM AS 32.260 LN 8x2 Uzun Yol
BMC PRO 620
BMC PRO 624
BMC PRO 625 DAMPER 6x2
BMC PRO 822 YHT
CHRYSLER 19.260 LN
CHRYSLER 26.235 SN
CHRYSLER 26.260 FT
CHRYSLER 32.235 LN
CHRYSLER 32.260 LN
DAF 65
DODGE AS 19.260
DODGE AS 26.235
DODGE AS 26.260
FORD 1816
FORD 1824 D/C (4x2) 4250 WB
FORD 2424 (6x2) 4750 WB
FORD 2524 D
FORD CARGO 1824
FORD CARGO 1826 DC E5 (4x2) Nakliye
FORD CARGO 2424
FORD CARGO 2526 D
FORD CARGO 2544
HINO 19.260 / HINO 26.200 / HINO 32.260
HINO 26.200
HINO 32.260
IVECO EUROCARGO 180 E 25 K
IVECO EUROCARGO ML 160 E 22
IVECO EUROCARGO ML 160 E 25
IVECO EUROCARGO ML 180 E 25 K
IVECO ML 160 E 22
IVECO-EUROCARGO ML 160 E 22
IVECO-EUROCARGO ML 180 E 25 K
MAN 19.260
MAN 19235
MAN 19260
MAN 26235
MAN 32235
MAN 32260
MERCEDES 1821 K
MERCEDES 1824 K
MERCEDES 2517
MERCEDES 2521
MERCEDES 2524
MERCEDES 3224 C

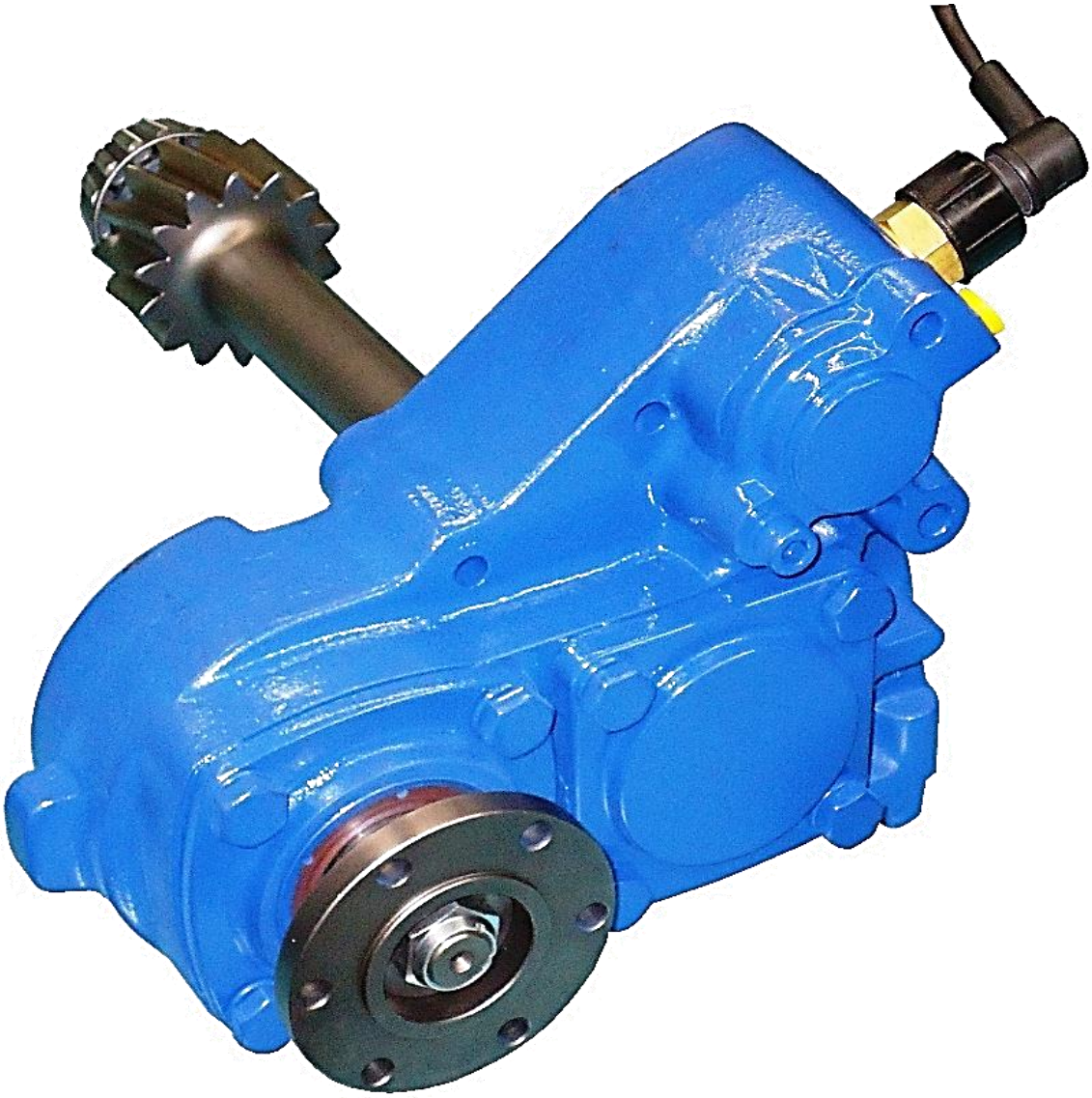

www.pto.com.tr
info@pto.com.tr
TSEK
Turkey
Discover the potential

Pto Kodu	365ADFM	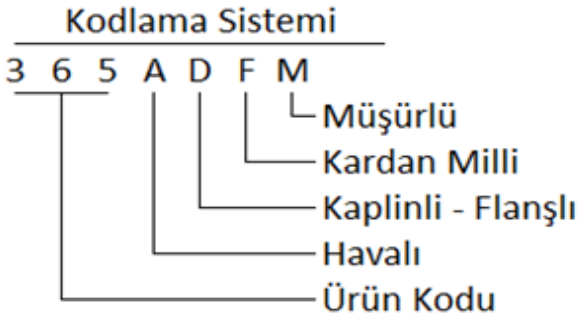
Pompa Bağlantı Tipi	Kaplinli	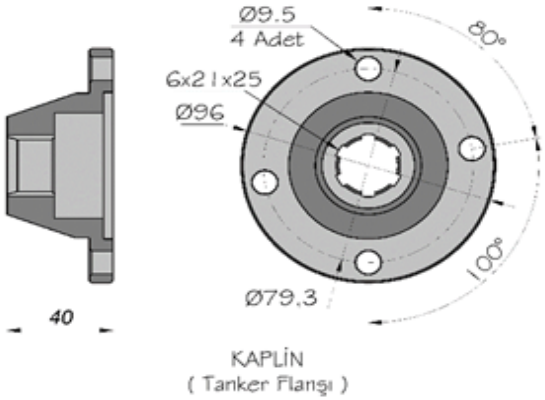
Dişli Tipi	Helis	
Pto Tipi	Çift Dişli	
Bağlantı Yeri	Kuyruktan	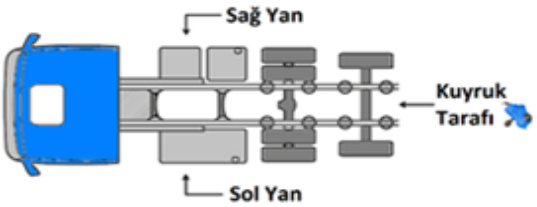
Kontrol Sistemi	Havalı	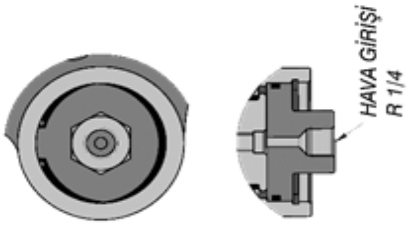
Pto Mil Dönüş Yönü	Sola	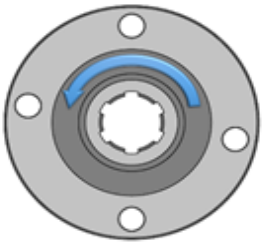
Kardan Milli	K122GA002	

mT PTO
Murat Makina San.Tic.Ltd.Şti.

Uyarılar ve Önlemler

TSEK FQC

Pompa flanş tipi belirlenirken pto'nun flanş tipine uygun seçim yapılmalıdır.

21 UNI 222 (Üçgen Flanş)

ISO 14 / DIN 5462 (Kare Flanş)

* Tüm tesisattaki hortum ve rakor ölçüleri pompa ile verilen pompa giriş ve çıkış rakorları ile aynı ölçüde olmalıdır. Pompa giriş rakoru uygun olsa bile besleme hattındaki diger geçiş noktalarında katalogda belirtilen çapların altında bir daralma olmamalıdır.
* Pompa pto'ya bağlanırken kasıntılı olmamasına, somunların dengeli ve tam sıkılmasına, hortum bağlanırken elastik ve rahat olmasına dikkat edilmelidir.
* Yağ giriş çıkış deliklerindeki plastik koruyucular, pompa yerine yerleştirildikten sonra sökülmeli ve hemen rakorlar bağlanmalıdır.
* Yağ deposu, filtreler ve tesisatın temizliği kontrol edilmeli, yağ deposunun hava giriş çıkışı rahat olmalıdır.
* Depo, pompa için belirtilen uygun yağ ile tamamen doldurulmalı ve birkaç saat dinlendirilmelidir.
* İlk çalıştırma yapılmadan önce tesisatın pompa girişine kadar yağla dolu olduğu ve tüm vanaların açık olduğu kontrol edilmeli, pompa kesinlikle yağsız çalıştırılmamalıdır.
* İlk çalıştırmada pompanın normal çalışması, gürültü seviyesi, yağ kaçakları gözlenmelidir.
* Yağ tahliye deliği operatör tarafından sık sık kontrol edilmelidir.
* İlk çalışmadan sonra tesisat yağla dolacağından, tank kontrol edilmeli ve eksilen miktarı kadar yağ tanka eklenmelidir.
* Kış aylarında 32 numara yağ kullanılmalıdır. (ISO 32) (SAE 10 W)
* Yaz aylarında 46 numara yağ kullanılmalıdır. (ISO 46) (SAE 20 W)
* Kullanılan yağlar pompanın ömrünü direkt etkilemektedir. Bu sebepten dolayı mümkün olduğunca pompaya giden yağın filtre sisteminden geçmesini sağlamalısınız. Filtresiz bir sistemde pompanızın ömrü kısa olacaktır.
* Pompanın dönüş yönü pto'nun dönüş yönüne uygun olarak belirlenmelidir.
* Pompa taleplerinizde aracın çalışması esnasında PTO'nun mili size bakacak şekilde durmanız ve PTO milinin ne tarafa döndüğünü tespit etmeniz gerekmektedir.

PTO Mili sola dönüyorsa pompanız sağ dönüşlü olacaktır.

PTO Mili sağa dönüyorsa pompanız sol dönüşlü olacaktır.

ÜRÜNLERİMİZ AXA SİGORTA A.Ş. TARAFINDAN ÜRÜN SORUMLULUK SİGORTASI KAPSAMINDA SİGORTALANMIŞTIR.
FİRMAMIZ ÜRÜNLERİNDEN KAYNAKLI ARIZALARDA ARIZA BEDELİ AXA SİGORTA A.Ş. TARAFINDAN KARŞILANACAKTIR.

UYARI

HİDROLİK DİŞLİ VE PİSTONLU POMPALARININ DAHA SAĞLIKLI VE HASARSIZ ÇALIŞABİLMESİ İÇİN SOĞUK VE SICAK İKLİM ŞARTLARINDA VİSKOSİTESİ YÜKSEK TİP YÜKSEK PERFORMANSLI YARI SENTETİK VEYA YÜKSEK PERFORMANSLI SENTETİK DİŞLİ YAĞLARI KULLANILMASI GEREKMEKTEDİR.
SOĞUK HAVALARDA YAĞ HIZLA DOLAŞIMA GEÇEMEDİĞİ İÇİN DİŞLİLERDE AŞINMAYA SEBEP OLUR.
AKSİ TAKDİRDE SOĞUK İKLİM ŞARTLARI NEDENİYLE YAĞ DONMA YAPACAĞINDAN ARACI İLK ÇALIŞTIRMA ESNASINDA ANA ŞANZIMAN VE POMPALARIN DİŞLİLERİNDE BOZULMALAR OLMAKTADIR.
BU NEDENLE KULLANACAĞINIZ YAĞIN AKMA NOKTASI ÖZELLİĞİ ÇOK ÖNEM TAŞIMAKTADIR.
AKMA NOKTASI -40 İLE – 50 ARASI OLAN YAĞLARI TERCİH ETMENİZ GEREKMEKTEDİR.
AKMA NOKTASI,BİR YAĞIN DÜŞÜK SICAKLIKLARDA AKIŞ ÖZELLİĞİ ÖLÇÜSÜDÜR.
AKMA ÖZELLİĞİ -40 İLE -50 ARASI OLAN BU TİP YAĞLAR İÇ SÜRTÜNMEYİ AZALTACAK VE BUNUN SONUCUNDA DÜŞÜK SICAKLIKLARDA MÜKEMMEL AKIŞKANLIK ÖZELLİĞİ KAZANACAK ŞEKİLDE GELİŞTİRİLMİŞTİR.SONUÇ OLARAK EKİPMAN PARÇALARI ÖZELLİKLE İLK ÇALIŞTIRMA SIRASINDA DAHA ETKİLİ ŞEKİLDE YAĞLANIR.AYRICA BU TİP YAĞLAR YÜKSEK VİSKOZİTESİ NEDENİYLE DAHA GENİŞ BİR SICAKLIK ARALIĞINDA DAHA İSTİKRARLI BİR VİSKOZİTE ANLAMINA GELİR.DÜŞÜK SICAKLIKLARDA GÖSTERDİĞİ ÜSTÜN PERFORMANSIN YANI SIRA YÜKSEK SICAK İKLİM ŞARTLARINDA İNCELMEYE KARŞI DAHA DAYANIKLIDIR.BU SAYEDE DAHA GENİŞ BİR ÇALIŞMA SICAKLIK ARALIĞINDA ÜSTÜN KORUMA SAĞLAR.

ÖZELİKLERİ VE AVANTAJLARI.

- AŞIRI BASINCA DAYANIKLILIK VE AŞINMA ÖNLEME ÖZELLİĞİ.
- KÖPÜKLENMEYE,KOROZYONA VE PASA KARŞI ÇOK YÜKSEK DAYANIM.
- OKSİDASYONA KARŞI YÜKSEK DAYANIM.
- KOPMAYA KARŞI YÜKSEK DİRENÇ.
- SOĞUK YAĞ KOŞULLARINDA KOLAY İLK ÇALIŞMA.
- ÇOK YÜKSEK VİSKOZİTE İNDEKSİ.
- EKSTRA BASINÇ VE AŞINMA ÖNLEME ÖZELLİĞİ.
- SIZDIRMAZLIK ELEMANLARIYLA UYUMLU.
- YÜKSEK VİSKOZİTE İNDEKSİ İLE ÇALIŞMA SIRASINDA MÜKEMMEL VİSKOZİTE STABİLİTESİ.
- ÇOK DÜŞÜK AKMA NOKTASI.
- İKLİM ŞARTALARI -50 İLE +50 DERECELERDE OLAN BÖLGELERDE YÜKSEK PERFORMANS.
- MÜKEMMEL AKIŞKANLIK ÖZELLİĞİ.